I.INDESA S.A.S
NIT: 832009515-0
PBX: (571) 7563387
Cel: (57) 3128683766 – 3132094439 – 3222220553
E-mail: servicioalcliente@indesa.com.co – ventas@indesa.com.co
Dirección: Carrera 90 A No.10–40 Barrio Santa Paz Bogotá, D.C. - Colombia
www.indesa.com.co

CODIGO: PER02 VERSIÓN: 01 FECHA: 16-feb-21

FICHA TECNICA DEL PRODUCTO FABRICADO POR INDESA

PERCHAS PORTA AISLADOR DE 2 PUESTOS MEDIANA LARGA

CARACTERISTICAS CONSTRUCTIVAS	OFERTADO (PROCESO: FIGURADO y SOLDADO)
MATERIA PRIMA:	CUERPO: ACERO ASTM A 36, VARILLA: SAE 1010-1020 Y ACERO INOXIDABLE PARA LA PINCHAVETA (PIN DE SEGURIDAD)
LONGITUD (L) (milimetros):	350***
LONGITUD (A) (milimetros):	86****

RECUBRIMIENTO	OFERTADO
TIPO DE RECUBRIMIENTO:	GALVANIZADO EN CALIENTE
ESPESOR MINIMO INDIVIDUAL (micras):	53
ESPESOR MINIMO PROMEDIO (micras):	66
GRADO DE RECUBRIMIENTO:	HIGH GRADE

CARACTERISTICAS MECANICAS	OFERTADO
CARGA DE TRACCIÓN MINIMA (kilonewtons):	26,7

ACCESORIOS	OFERTADO
SEGÚN NTC INCLUYE:	1 PASADOR DE 5/8" Y 1 PINCHAVETA.

CARACTERISTICAS AMBIENTALES	OFERTADO
	BAJA CONTAMINACIÓN, PERO SI EL NIVEL DE CORROSIÓN ES DIFERENTE SE PUEDE ACORDAR CON EL CLIENTE LOS VALORES MINIMOS DE ESPESOR DE GALVANIZADO REQUERIDOS PREVIA SOLICITUD.

MARCACIÓN	OFERTADO
	LOGOTIPO DEL FABRICANTE

EMPAQUE	OFERTADO
	ENZUCHADAS

CERTIFICACIÓN SISTEMA GESTIÓN DE CALIDAD NORMA NTC ISO 9001:2015

No SG 20190001347 (ENTIDAD CERTIFICADORA: CQR COTECNA)

CERTIFICACIÓN DE PRODUCTO NORMAS: NTC Y RETIE

No 07491 (ENTIDAD CERTIFICADORA: CIDET). NORMA NTC 2607 SE PUEDE FABRICAR CON BASE A CUALQUIER OTRA NORMA O PLANO ESPECIAL PREVIA SOLICITUD *VERIFIQUE EL ALCANCE EN EL ANEXO DEL CERTIFICADO (REFERENCIAL) PARA SABER SI LA MEDIDA SOLICITADA ESTA CUBIERTA.

OBSERVACIONES

* MEDIDAS DIFERENTES A LAS REFERENCIADAS PUEDEN REQUERIRSE PREVIA SOLICITUD.
**TOLERANCIAS CONFORME AL PLANO DE LA NORMA.
***SEGUN NTC 26072019 NOMINAL MINIMO 300 mm
****SEGUN NTC 26072019 NOMINAL MINIMO 54 mm
*****EL PRODUCTO COMERCIAL QUE FABRICAMOS NO INCLUYE LA PERFORACIÓN RESALTADA EN AZUL DE LA IMAGEN, SI LA REQUIERE COMO PIDE LA NORMA NTC 2607 FAVOR SOLICITAR PREVIAMENTE.

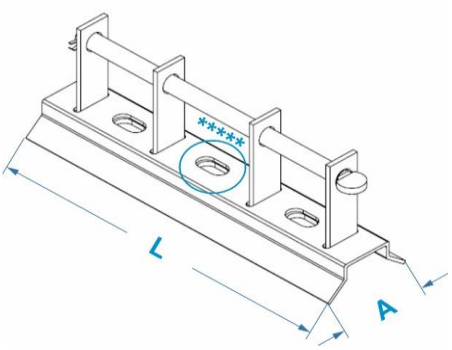

VISTA PERSPECTIVA DEL PRODUCTO

Elaborado por:
Luis Miguel Moreno Acosta
Dir. Diseño y Desarrollo
mantenimiento@indesa.com.co